CONFORT, CONVIVIALITÉ & CHALEUR

Retrouvez nos modèles Exclusifs pages E1 à E48 (après la page 18)

GODIN, une histoire industrielle française

C'est en 1840, que **Jean-Baptiste André GODIN** crée la société qui porte toujours son nom aujourd'hui. Il l'implante à Guise, dans le département de l'Aisne.

Forte de son savoir-faire, la marque propose aujourd'hui une des gammes les plus larges du marché.

Le savoir-faire GODIN

GODIN maîtrise la totalité de son processus de fabrication.

En effet, toutes les étapes de la production sont intégrées : fonderie, tôlerie, émaillerie, peinture, assemblage et logistique.

Dessinés et conçus par le bureau d'études, nos produits font l'objet de tests au sein de notre laboratoire d'essai.

Ce savoir-faire a été récompensé. GODIN vient de recevoir **le label Origine France Garantie** délivré par AFNOR Certification.

Ce label reconnu, permet aux entreprises de promouvoir le **"produire en France"** et aux consommateurs de pouvoir choisir d'acheter Français.

ORIGINE FRANCE® GARANTIE

AFNOR Cert. 75396

Pourquoi choisir GODIN ?

La notoriété de Godin est unanimement reconnue de part sa maîtrise du process de fabrication et d'un réseau de distributeurs parfaitement implanté sur le territoire national.

GODIN, la maîtrise de la fonte

La fabrication et le travail de la fonte constituent une de nos principales activités.

Elle est réalisée dans deux fonderies situées dans la région des Hauts de France. Grâce à ses qualités d'inertie, les appareils en fonte emmagasinent la chaleur et la restituent longtemps, de façon régulière.

Grâce à sa solidité, sa résistance, la FONTE a depuis longtemps acquis ses lettres de noblesse en matière de chauffage. Réfractaire et solide, elle permet de réaliser des moteurs thermiques performants et de haute qualité.

La FONTE peut avoir des formes complexes et originales destinées, soit à l'utilisation en chambre de combustion, soit en habillage extérieur décoratif, peint ou émaillé.

Nous l'utilisons également pour la fabrication d'une gamme complète de poterie culinaire : notre collection "Cocottes".

Découvrez sur les pages suivantes, les autres matériaux proposés par GODIN.

Magnolia

Courances

Les + matières

Fonte, céramique, émail, pierre bleue et acier

Godin vous propose un large choix de matériaux et de coloris afin de correspondre à vos goûts et votre intérieur.

Découvrez les principales caractéristiques de nos matériaux.

La chaleur de la céramique

Terme générique pour désigner indifféremment la terre cuite, la faïence, la porcelaine ou le grès, la CÉRAMIQUE est une matière noble, associée à une gamme d'appareils de chauffage GODIN.

Notre CÉRAMIQUE est à base de grès, mélange argileux façonné, séché, émaillé et cuit à très haute température : 1.235°C.

Les caractéristiques mécaniques de la CÉRAMIQUE GODIN, permettent la réalisation de pièces de toutes dimensions, fines ou épaisses, grâce à la très haute densité du mélange utilisé.

Nos poêles en céramique offrent ainsi une excellente résistance aux chocs thermiques, et une restitution harmonieuse de la chaleur, qui s'effectue de façon douce et régulière.
Non poreuse, la céramique est facile à entretenir.

La résistance de l'émail

L'ÉMAIL est une couche vitrifiée déposée à haute température sur nos produits en fonte et en acier.

Si le procédé d'émaillage est reconnu comme un art décoratif, c'est grâce aux multiples possibilités qu'il offre en matière de rendu et de coloris.

L'ÉMAIL présente également des qualités techniques de protection sans équivalent.

Faciles d'entretien, nos produits émaillés vous accompagneront au quotidien pendant de nombreuses années.

Matière, Design

Villeteau

Barella

La noblesse de la pierre bleue

La pierre bleue du Hainaut est une matière noble et naturelle.

Elle emmagasine la chaleur pendant la chauffe et restitue lentement une chaleur douce et diffuse après l'extinction du feu.

Elle se patine avec le temps et gagne en charme et en caractère.

Nous avons sélectionné la pierre bleue du Hainaut pour ses qualités, sa finition et son coloris.

L'incontournable acier

Nous disposons dans nos ateliers de transformation et d'assemblage d'une technologie performante et de précision, qui nous permet de fabriquer des produits en ACIER de grande qualité.

Nous proposons différentes qualités de finitions : émaillé, peint ou avec des traitements décoratifs.

Nous sommes à même de réaliser des designs et formes simples ou complexes, épurés ou travaillées, afin de s'adapter à tout type d'intérieur.

Le bois, une énergie écologique

Le feu de bois est source de bien-être, de détente et de plaisir. Les sensations qu'il procure sont largement dues à l'énergie utilisée : le bois en bûches.

Il génère un véritable éveil des sens, plaisir olfactif du bois qui se consume, odeurs variables selon les essences et le spectacle des flammes

Cette énergie renouvelable et durable contribue à réduire les gaz à effet de serre. Chaque arbre consommé peut être replanté.

Le bois, une énergie économique

Choisir un poêle adapté à votre besoin

Avant d'acheter un poêle, il est important de vérifier qu'il corresponde au volume à chauffer. Il faut tenir compte également de l'isolation et de la configuration de l'habitation.

Nos distributeurs vous guideront pour trouver le poêle qui vous donnera satisfaction.

Les bonnes raisons de se chauffer au bois

Le bois est le combustible, le plus économique.

Notre gamme offre des produits de tailles différentes qui utilisent des bûches de 25 à 70 cm.

Énergie	Prix des énergies en euros/kWh**
Soleil	0
Bois déchiqueté	**0,035 €**
Bois bûches	**0,045 €**
Pompe à chaleur géothermique	0,068 €
Granulés de bois en vrac	**0,069 €**
Granulés de bois en sac	**0,079 €**
Gaz de réseau	0,101 €
Fioul domestique	0,108 €
Électricité	0,149 €
Pétroles pour poêles	0,163 €
Gaz propane	0,183 €

**kWh utiles - Source : AJENA novembre 2018 selon étude ADEME/EDF. Source ADEME - Source ADEME/EDF

Choisissez un poêle adapté à vos besoins

Davantage qu'un élément décoratif ou un chauffage d'appoint, l'achat d'un poêle ou un insert est un véritable projet qui reflète votre personnalité, et révèle votre style de vie.

Ainsi, il est essentiel d'aborder d'une part l'aspect technique, c'est-à-dire le type de chauffage que vous recherchez, et d'autre part la partie esthétique : quel type de poêle je souhaite dans ma pièce à vivre.

GODIN vous accompagne

Une étude personnalisée va permettre de prendre en compte les éléments clés de votre projet.

Le choix de votre poêle ou insert va dépendre :

- Des caractéristiques de votre habitation : maison ancienne, logement ancien rénové, habitation basse consommation régie par la RT 2012,
- Du volume à chauffer,
- De vos attentes en terme de performance de chauffage,
- Du style de votre habitation et de vos goûts,
- Et bien sûr de vos contraintes d'espace, d'emplacement, et de budget.

Toutes ces informations vont nous aider à définir la puissance de votre appareil et vous guider dans le choix d'un modèle de poêle ou d'insert.

Poêle à bois
Montanay

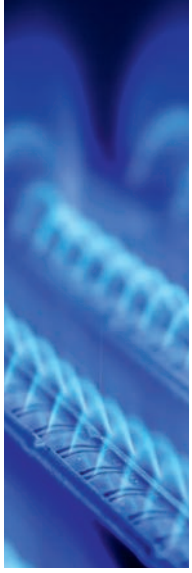
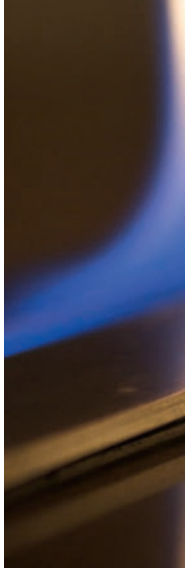

Choisissez votre énergie

Le bois, le gaz, le fioul ou le bois-charbon

Découvrez dans ce catalogue un vaste choix de combustibles, pour votre plus grand confort :

Le bois

Chaleur, performance, économie, et convivialité au quotidien.
Cette énergie renouvelable est la moins coûteuse du marché.

Retrouvez la vision et le confort du feu de bois dans votre salon.

Le granulé de bois

Performance, confort d'utilisation, programmable, le granulé de bois se stocke facilement et se charge aisément dans l'appareil.

Quelques modèles sont présentés en pages 190 à 193, un catalogue spécifique "Poêles et inserts à granulés GODIN" étant par ailleurs à votre disposition.

Le gaz

Pratique, simple, design et programmable, ne vous souciez de rien, laissez l'illusion du feu vous séduire.

Le charbon ou fioul

Efficace, rétro, solution de chauffage agréable en terme de chaleur diffusée.

Les + produits

Nos poêles à bois et inserts à bois sont garantis 6 ans dans le respect des conditions d'installation, d'utilisation et d'entretien.

Consultez l'intégralité de notre garantie en page 199.

L'Éco Control

Notre système Éco Control permet de maîtriser la combustion grâce à :

- Une étanchéité optimale couplée à un système de doubles parois qui assurent un contrôle précis des arrivées d'air.

- Un système de canaux qui répartit et réchauffe l'air avant son arrivée dans la chambre de combustion ce qui induit un impact réduit sur l'environnement.

Un double système de registres :

+ 1 pour faciliter l'allumage : contrôle de l'air primaire et montée rapide du cœur de chauffe en température.

+ 1 autre assure une triple alimentation en air pour une optimisation maximale de la combustion.

Cette technologie apporte une combustion "haute performance" :

- Moins de cendres.
- Moins de résidus de combustion.
- Faible consommation de bois.
- Réglage instantané de la combustion selon vos besoins.

La qualité Godin, votre satisfaction

La gestion automatique de la combustion

Pour plus de confort, certains poêles sont équipés d'un moteur qui commande l'arrivée d'air.
Ce moteur est piloté par une télécommande qui fait office de thermostat, ce qui vous permet de réguler votre besoin en chauffage à distance.

Les modèles pouvant bénéficier de ce système sont porteurs du pictogramme ci-dessus.
Le moteur et sa télécommande sont en option : pensez à le préciser à la commande.

L'accumulateur de chaleur

Certains modèles de poêles peuvent, dans leur partie supérieure, être équipés d'accumulateurs de chaleur.

Cette fonctionnalité permet une accumulation et **une diffusion lente de la chaleur pendant plusieurs heures,** même après l'extinction du feu. Le registre d'air de convection, permet de diffuser cette chaleur selon vos besoins.

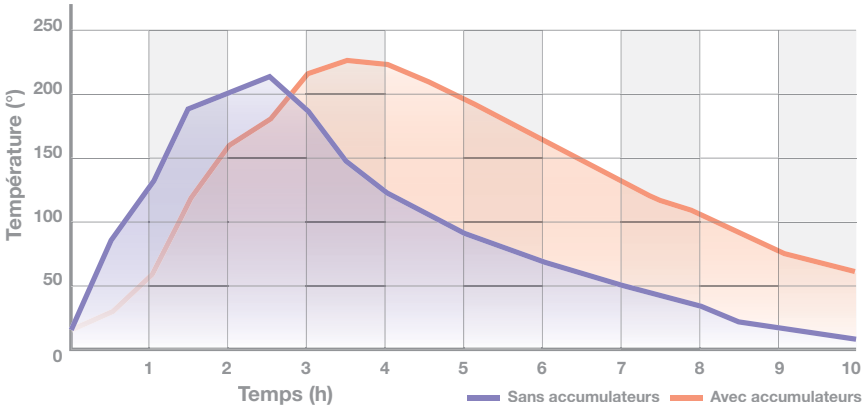

Comparaison de la température de l'air diffusé par l'appareil dans le temps avec ou sans accumulateurs.

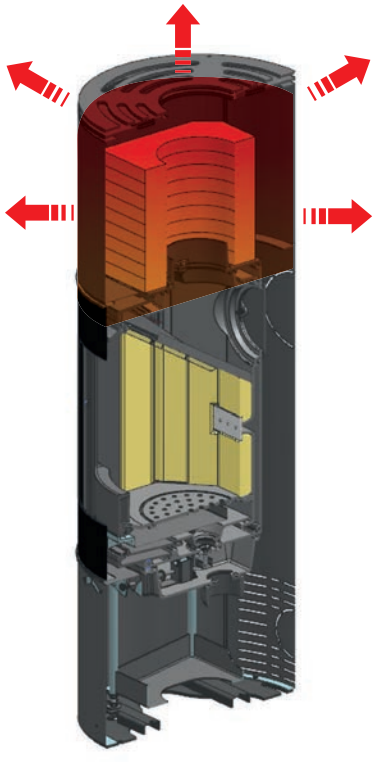

Accumulateur de chaleur réf. 965239 (en option sur certains appareils)

Les labels et réglementations

Le label FlammeVerte

Ce label distingue les appareils les plus performants pour leur rendement et le respect de l'environnement. Ils sont repérés par le logo Flamme Verte dans le catalogue. Pour plus d'informations, consultez votre revendeur.

La RT 2012

La réglementation thermique 2012 a pour objectif de limiter la consommation d'énergie des bâtiments neufs. Dans le secteur du chauffage, les appareils compatibles avec la RT 2012 sont dits étanches.

Compatibles avec les VMC double flux, idéal pour les maisons HQE, RT 2012.

L'appareil peut être raccordé à une arrivée directe d'air extérieur par l'intermédiaire de la buse située en partie basse, derrière l'appareil (gaine non fournie).

Sa puissance nominale, son haut rendement combinés à sa faible émission de CO_2 permettent de marier efficacité énergétique et protection de l'environnement.

Même si votre habitation n'est pas RT 2012 vous pouvez installer un poêle étanche.

En effet, en choisissant un poêle étanche, vous faites le choix d'un poêle haut de gamme de dernière génération, particulièrement efficace en termes de rendement énergétique et de fiabilité.

Il est tout à fait possible de l'installer dans une habitation traditionnelle.

Notre garantie, votre exigence

AFNOR Cert. 75396

Origine France Garantie

Les produits porteurs du label Origine France Garantie sont reconnaissables grâce à ce logo tout au long du catalogue.

Le Crédit d'impôt

Le crédit d'impôt Développement durable s'applique pour l'achat d'un poêle à bois (hors coût de la main d'œuvre, qui n'est pas pris en compte) venant équiper une habitation principale de plus de deux ans.

Le crédit d'impôt s'applique au prix de l'appareil (chaudière, poêle, insert) indiqué sur la facture de l'entreprise ayant réalisé les travaux, hors main d'œuvre.

Suivant conditions, le taux de TVA peut être réduit à 5.5%, consultez votre distributeur.

Afin de financer l'acquisition et l'installation d'un poêle à bois, le crédit d'impôt développement durable peut également, sous condition de ressources, être cumulé à un éco-prêt à taux zéro (Eco-PTZ).

Tous les appareils éligibles au crédit d'Impôt sont repérés par le pictogramme ci-contre dans le catalogue.

Les liste des appareils Godin éligible au Crédit d'impôt est consultable chez votre revendeur.

Les témoignages clients GODIN

La satisfaction de nos clients est notre objectif quotidien. Voici quelques témoignages de personnes ayant fait l'acquisition récente d'un poêle GODIN.

Notre ambition, votre satisfaction

"Nous avons longuement hésité pour l'achat de notre poêle, nous connaissions la marque GODIN pour sa très bonne réputation.

Alors, nous nous sommes décidés et nous sommes ravis de notre poêle."

"Nous avons acheté un poêle Godin pour l'installer dans notre pièce principale.

Le produit est totalement conforme à nos attentes tant sur le plan esthétique que technique.
De plus, les installateurs ont été très réactifs et de très bons conseils."

"Nous avons acheté notre poêle Godin il y a deux ans, nous en sommes toujours aussi contents et nous le recommandons !

Utilisation simple et performante, service client de qualité !"

Nous vous proposons dans cette première partie une large gamme de produits exclusifs, au design contemporain. Cette sélection de modèles est uniquement disponible dans le réseau Cheminées et Poêles Godin.

DÉCOUVREZ EN PAGES E2-E3 LES CARACTÉRISTIQUES ET SPÉCIFICITÉS DU RÉSEAU DE CONCESSIONNAIRES **CHEMINÉES ET POÊLES GODIN** EXCLUSIVEMENT DÉDIÉS À LA MARQUE. CHOIX, CONSEIL ET SAVOIR-FAIRE, DES QUALITÉS ESSENTIELLES AU BON DÉROULEMENT DE VOS PROJETS.

Le réseau GODIN exclusif

CHEMINÉES ET POÊLES GODIN

La gamme GODIN est distribuée via un large réseau de distributeurs et de concessionnaires exclusifs répartis sur tout le territoire national, ainsi qu'à l'export.

La charte GODIN exclusif

Un échange de qualité

Dans le réseau Cheminées et Poêles GODIN, les concessionnaires sont reconnus pour leur savoir-faire et leur écoute.

Ils aborderont avec vous tous les détails qui conditionnent la réussite de votre projet :

- Vous définirez ensemble votre projet,
- Votre budget et votre planning seront évidemment pris en compte,
- Ils vous accompagneront dans le choix des matériaux et des coloris.

Un devis gratuit et détaillé

Des propositions adaptées à votre projet

Une étude personnalisée basée sur l'écoute et la créativité pour concrétiser votre idée.

La vérification technique avant pose

Avant de planifier la phase de travaux, un rendez-vous sera fixé à votre domicile afin de valider l'ensemble des éléments techniques nécessaires à une installation sereine.

Un suivi de réalisation et une pose dans les règles de l'art

La sérénité de collaborer avec un professionnel du secteur et un spécialiste de la marque pour une sécurité optimale.

Points de vente

Rendez-vous sur **www.chemineesgodin.com** pour trouver les **concessionnaires exclusifs Cheminées et Poêles GODIN** proches de chez vous.

LA FONTE ÉMAILLÉE

Blanc 357*

Rubis 224

Taupe Brillant 356

Noir brillant 063

Sable 030

Prune 370

Gris métallisé 033

Bleu majolique 091

Vert majolique 081

Brun majolique 041

Pour la disponibilité des couleurs, se reporter à la page du produit.

*Spécifique pour modèle Courances.

Les coloris sont montrés à titre indicatif. En raison des techniques de reproduction et d'impression, la couleur des échantillons peut varier avec les produits et ne peut en aucun cas être source de réclamations. Rapprochez-vous de votre distributeur pour voir les coloris compatibles avec votre appareil.

L'ACIER ÉMAILLÉ

Blanc 010

NOUVEAU

Sahara 338

Sable 030

Rubis 020

Amazone 266

Carmin 155

Marron glacé 231

Anthracite 353

Noir 060

Noir brillant 463

Saphir 054

Champagne 264

Sépia 265

Gris argenté 189

Les coloris sont montrés à titre indicatif. En raison des techniques de reproduction et d'impression, la couleur des échantillons peut varier avec les produits et ne peut en aucun cas être source de réclamations. Rapprochez-vous de votre distributeur pour voir les coloris compatibles avec votre appareil.

L'ACIER PEINT HAUTE TEMPÉRATURE

Gris alu 133

Gris platine 188

Blanc 192

Marron 142

Beige clair 132

Rouge 141

Noir métallisé 152

Noir 143

Bronze métallisé 191

LA CÉRAMIQUE UNIE

Blanc : M 240-B 203

Biscuit : M 233-B 202

Gris : M 238-B 243

Bordeaux : M 234-B 107

Cappucino : M 219-B 241

Carmin : M 239-B 242

Chocolat : M 236-B 235

Anthracite : M 253-B 244

Noir : M 237-B 207

Taupe : M 257-B 261

Chaque nuance est disponible en mat (M) ou en brillant (B). **Pour la disponibilité se reporter à la page du produit.**

LA CÉRAMIQUE DÉCORÉE

Poly/Blanc

Poly/Biscuit

Bleu/Blanc

Bleu/Biscuit

Les motifs dessinés sur la céramique sont disponibles d'origine sur certains modèles ou en option sur d'autres. Renseignez-vous en magasin.

Les coloris sont montrés à titre indicatif. En raison des techniques de reproduction et d'impression, la couleur des échantillons peut varier avec les produits et ne peut en aucun cas être source de réclamations. Rapprochez-vous de votre distributeur pour voir les coloris compatibles avec votre appareil.

LA GARANTIE

Nous vous rappelons que vous devez faire effectuer votre installation en conformité avec la législation en vigueur. Les règles d'installation sont définies dans des documents officiels.
De plus, tous nos poêles et inserts sont conformes aux normes en vigueur et sont livrés avec une notice détaillée.
Ces documents peuvent être consultés dans tous les points de vente GODIN.

LA GARANTIE GODIN : 6 ANS

Le fabricant garantie ses appareils bois pendant 6 ans. La garantie du fabricant s'exerce sous conditions du respect des normes d'installation et des notices techniques, dans le cadre d'une utilisation normale.

PAR UTILISATION NORMALE, LE FABRICANT ENTEND :

- Ne pas utiliser d'autres matériaux que le bois en combustible,
- Ne pas charger le foyer au maximum de sa capacité,
- Un feu progressif à l'allumage,
- Ne pas éteindre votre foyer avec de l'eau,
- Ne pas modifier ni l'appareil, ni l'installation.

3 POINTS ESSENTIELS ASSURERONT LA LONGÉVITÉ DE VOTRE POÊLE :

- Le respect impératif des règles de l'art, concernant les différentes isolations (sols, plafond, mur d'adossement),
- Le raccordement au conduit,
- Le respect des règles d'utilisation et d'entretien rappelées dans les notices.

De nombreux matériaux vous sont proposés tels que : pierres, éléments réfractaires, céramique et métal. Tous ont fait l'objet d'un contrôle rigoureux à la sortie de nos ateliers. Néanmoins, s'agissant de matériaux exclusivement naturels, ces derniers peuvent subir certaines variations d'aspect et de teintes, notamment la pierre, sujets à des variations chromatiques de veinage. Les particularités telles que trous de vers, nœuds, coquilles, géodes, strates, veines cristallines, points de rouille, flammes, ne peuvent être considérés comme motifs de refus, ni donner lieu à des réductions de prix.

Nos produits céramiques, sont parfois sujets au vieillissement ("tressaillage"). Ils peuvent de ce fait présenter des modifications d'aspect dans le temps qui sont tout à fait normales et ne peuvent en aucun cas donner lieu à une réclamation de quelque ordre que ce soit.

De même, pour l'ensemble des produits de notre catalogue, nous ne pouvons garantir la similitude des couleurs par rapport au produit livré, ceci étant lié à l'impression des documents.

En fonction des températures très importantes que subissent certains éléments du poêle ou de l'insert, les phénomènes d'usure de certaines pièces sont tout à fait normaux.

La garantie contractuelle ne concerne que les produits du catalogue poêles BOIS GODIN.

Tous les appareils bénéficient d'une garantie de 6 ans dans les conditions de respect d'installation (suivant les règlementations en vigueur), d'utilisation et d'entretien.

LES PRODUITS N'UTILISANT PAS L'ÉNERGIE BOIS SONT GARANTIS 2 ANS.

Les pièces en contact avec les températures importantes telles que : plaque de fonte décorée, grille foyère, déflecteur, cendrier, chenets ... peuvent subir des déformations suite à des phénomènes d'usure.

Toutes ces pièces sont garanties 1 an en échange standard, ainsi que les :

- Éléments réfractaires et céramique,
- Pièces en mouvement telles qu'axe d'articulation de porte, manœuvre de clapet,
- Composants électriques et électroniques,
- Brûleurs gaz, enjoliveurs (ex. profilés laiton ou traitement de surface), voir également notices techniques consultables en magasin.

D'autres pièces peuvent faire l'objet d'une usure normale liée au type d'énergie de l'appareil. Pour plus de précisions, merci de vous reporter aux notices techniques consultables en magasin. Les poêles GODIN sont conçus spécialement pour que ces pièces puissent être remplacées dans le cadre de l'entretien de votre matériel.

Les vitres en vitrocéramique peuvent résister à des températures avoisinant les 750°C. Les éventuelles casses ne pouvant donc provenir que d'un choc mécanique lors de l'utilisation ou de sa manutention, elles ne pourront pas être échangées dans le cadre de la garantie.

De même, les joints sont exclus de la garantie car ils sont considérés comme pièces d'usure. Tous les poids et les dimensions sont sujets à variation en fonction du type de poêle retenu ou des impératifs techniques. De même, certaines photos présentent des poêles ou inserts qui ont été modifiés. Dans le souci constant d'améliorer ses fabrications, GODIN se réserve le droit de modifier sans préavis ses modèles. C'est pourquoi ce document n'est pas contractuel.

INDEX ALPHANUMÉRIQUE

RÉFÉRENCE DU PRODUIT	NOM DU PRODUIT	PAGES
3101	Jurassien	107
3102	Jurassien	107
3121	Petit Godin - 10 kW	120
3144	Régence	116
3145	Régence	117
3147	Chamonix	145
3163	Insert	130
3258	Insert	127
3268	Insert	127
3401	Jurassien	151
3403	Petit Jurassien	151
3426	Petit Godin	153
3427	Petit Godin	153
3430	Petit Godin	153
3444	Régence	151
3451	Insert gaz 600	150
3461	Insert gaz 700	150
3475	Norvégien	152
3701	Jurassien	139
3708	Ariégois	144
3720-A	Petit Godin	143
3721-A	Petit Godin	143
3726	Petit Godin	142
3727	Petit Godin	142
3736	Belle Epoque	143
3753	Ariégois	144
3755	Régence	139
3801	Jurassien	157
3803	Jurassien	157
3807	Ariégois	159
3863	Grand Ariégois	158
3866	Ariégois	158

RÉFÉRENCE DU PRODUIT	NOM DU PRODUIT	PAGES
3877	Norvégien	156
5152	Insert Hydro	135
302866	Ariégois	159
310101	Norvégien	106
310103	Canadien	106
310105	Petit Godin - 7 kW	120-121
310701	Norvégien	140
325101	Colonial	109
350104	Chamonix XXL (émaillé)	97
350104	Chamonix XXL (faïence)	91
362101	Eco	100
362112	Petit Chinon	68
362113	Chinon	68
362114	Grand Chinon	66-67
362115	Grand Chinon étuve	66
363101	Eco	101
363102	Eco	100
363104	Eco	90
363105	Eco	90
364102	Brûlhaut	95-96
364105	Brûlhaut	94/96
364120	Chevannes	78
366101	Carvin	105
366102	Petit Carvin	104-105
366109	Seclin	107
366149	Revin Top	108
366401	Carvin	152
366701	Carvin	140
366702	Petit Carvin	140
366718	Revin BC1	141
366719	Revin BC2	141
366801	Carvin	155

RÉFÉRENCE DU PRODUIT	NOM DU PRODUIT	PAGES
368101	Grand Bois	65
368102	Grand Bois à clapet	65
369107	Biodesign 2	64
369123	Crystal	83
369130	Villeteau	62
369158	Rolling 2	63
371105	Orlando	29
371113	Gênes	30
371137	Lautaret	28
373103	Melèze 3	50/54
373104	Mélèze 4	51/54
373106	Petit Mélèze	53
373112	Mont Doré	79
373115	Shasta	49
373126	Mérapi 2	48
373140	Mélèze Medium	53/55
373147	Mouriez	46-47
374101	Massay	77
374102	Beaufay	45
374105	Pyléa	52/55
374106	Quessoy	69
377111	Petit Godin - 6,5 kW	122
377131	Néo	124
377137	Petit Néo	124-125
388102	Galey mural	33
388106	Galey sur pied	32
388107	Cérafonte	44
388113	Courances	102-103
388114	Silinda	38
388115	Calina	72
388117	Cube	113
388118	Eclipse	74

RÉFÉRENCE DU PRODUIT	NOM DU PRODUIT	PAGES
388124	Siréna	39
388130	Equinox	71
388131	Eliot	75
388133	Becour	112
388134	Serty	115
388135	Montois	114
388138	Vercel	114
388139	Davray	114
388418	Eclipse gaz	148
388431	Eliot gaz	149
389103	Golden	73
389130	Equirre pied fixe	70
389131	Equirre pied tournant	70
389143	Fonteval	110
389144	Fontemont	111
389147	Luxor 4	43
389149	Luxor 3	42
390101	Chauffette	109
400119	Etuvia - 5,6 kW	61
400120	Etuvia - 8 kW	61
400176	Novellus - 5,6 kW	123
400178	Novellus - 8 kW	123
400191	Ségur - 5,6 kW	60
400192	Styldesign - 5,6 kW	59
400193	Ségur - 8 kW	60
400194	Styldesign - 8 kW	59
400210	Tertre - 5,6 kW	58
400211	Tertre - 8 kW	58
400212	Cadène - 5,6 kW	24
400213	Cadène - 8 kW	24
400216	Barella - 5,6 kW	26-27
400217	Barella - 8 kW	26-27

RÉFÉRENCE DU PRODUIT	NOM DU PRODUIT	PAGES
400218	Montanay - 5,6 kW	24-25
400219	Montanay - 8 kW	24-25
410101	Brimont	30-31
411104	Clairvoy	78
411105	Roisel	76
411401	Pégase	147
420001	Baguéra	34/37
420002	Bagatelle	36-37
420003	Baguéra DF	35/37
420005	Cobra	22-23
420011	Taéga	40-41
420012	Talisman	40
630104	Lavandin	89
630107	Alpinia	87
630109	Romarin	88
630116	Constance	86
630135	Marcance	84
630137	Hibiscus Porte fonte	82
630138	Hibiscus Porte verre	82
630139	Magnolia Porte fonte	85
630140	Magnolia Porte verre	85
630402	Constance gaz	150
660101	Insert	132
660125	Insert	131
660126	Insert	131
660138	Insert	133
660139	Insert	133
660144	Insert Hydro	137
660145	Insert	132
660151	Insert Hydro	136
660200	Insert Modane 65-F Ø150	128
660201	Insert Modane 65-V Ø150	129

RÉFÉRENCE DU PRODUIT	NOM DU PRODUIT	PAGES
660202	Insert Modane 65-F turbo Ø150	128
660203	Insert Modane 65-V turbo Ø150	129
660204	Insert Modane 65-F	128
660205	Insert Modane 65-V	129
660206	Insert Modane 65-F turbo	128
660207	Insert Modane 65-V turbo	129
660208	Insert Modane 75-F	128
660209	Insert Modane 75-V	129
660210	Insert Modane 75-F turbo	128
660211	Insert Modane 75-V turbo	129
660212	Insert Modane 85-F	128
660213	Insert Modane 85-V	129
660214	Insert Modane 85-F turbo	128
660215	Insert Modane 85-V turbo	129
665101	Insert	130
665103	Insert Rustique	132
680101	Cantou	98
680102	Cantou	99

Les complémentaires

Matières et coloris	194/198
Plaques de sol	186-187
Porte-bûches	188
Protections murales	184-185
Raccordement - Kit nettoyage	189

INDEX ALPHABÉTIQUE

NOM DU PRODUIT	RÉFÉRENCE DU PRODUIT	PAGES
Alpinia	630107	87
Ariégois	3708	144
Ariégois	3753	144
Ariégois	3807	159
Ariégois	3866	158
Ariégois	302866	159
Bagatelle	420002	36-37
Baguéra	420001	34/37
Baguéra DF	420003	35/37
Barella - 5,6 kW	400216	26-27
Barella - 8 kW	400217	26-27
Beaufay	374102	45
Becour	388133	112
Belle Epoque	3736	143
Biodesign 2	369107	64
Brimont	410101	30-31
Brûlhaut	364102	95-96
Brûlhaut	364105	94/96
Cadène - 5,6 kW	400212	24
Cadène - 8 kW	400213	24
Calina	388115	72
Canadien	310103	106
Cantou	680101	98
Cantou	680102	99
Carvin	366101	105
Carvin	366401	152
Carvin	366701	140
Carvin	366801	155
Cérafonte	388107	44
Chamonix	3147	145
Chamonix XXL (émaillé)	350104	97
Chamonix XXL (faïence)	350104	91
Chauffette	390101	109
Chevannes	364120	78
Chinon	362113	68
Clairvoy	411104	78
Cobra	420005	22-23
Colonial	325101	109

NOM DU PRODUIT	RÉFÉRENCE DU PRODUIT	PAGES
Constance	630116	86
Constance gaz	630402	150
Courances	388113	102-103
Crystal	369123	83
Cube	388117	113
Davray	388139	114
Eclipse	388118	74
Eclipse gaz	388418	148
Eco	362101	100
Eco	363101	101
Eco	363102	100
Eco	363104	90
Eco	363105	90
Eliot	388131	75
Eliot gaz	388431	149
Equinox	388130	71
Equirre pied fixe	389130	70
Equirre pied tournant	389131	70
Etuvia 5,6 kW	400119	61
Etuvia 8 kW	400120	61
Fontemont	389144	111
Fonteval	389143	110
Galey mural	388102	33
Galey sur pied	388106	32
Gênes	371113	30
Golden	389103	73
Grand Ariégois	3863	158
Grand Bois	368101	65
Grand Bois à clapet	368102	65
Grand Chinon	362114	66-67
Grand Chinon étuve	362115	66
Hibiscus Porte fonte	630137	82
Hibiscus Porte verre	630138	82
Insert	3163	130
Insert	3258	127
Insert	3268	127
Insert	660101	132
Insert	660125	131

NOM DU PRODUIT	RÉFÉRENCE DU PRODUIT	PAGES
Insert	660126	131
Insert	660138	133
Insert	660139	133
Insert	660145	132
Insert	665101	130
Insert gaz 600	3451	150
Insert gaz 700	3461	150
Insert Hydro	660144	137
Insert Hydro	660151	136
Insert Hydro	5152	135
Insert Modane 65-F	660204	128
Insert Modane 65-F Ø150	660200	128
Insert Modane 65-F turbo	660206	128
Insert Modane 65-F turbo Ø150	660202	128
Insert Modane 65-V	660205	129
Insert Modane 65-V Ø150	660201	129
Insert Modane 65-V turbo	660207	129
Insert Modane 65-V turbo Ø150	660203	129
Insert Modane 75-F	660208	128
Insert Modane 75-F turbo	660210	128
Insert Modane 75-V	660209	129
Insert Modane 75-V turbo	660211	129
Insert Modane 85-F	660212	128
Insert Modane 85-F turbo	660214	128
Insert Modane 85-V	660213	129
Insert Modane 85-V turbo	660215	129
Insert Rustique	665103	132
Jurassien	3101	107
Jurassien	3102	107
Jurassien	3401	151
Jurassien	3701	139
Jurassien	3801	157
Jurassien	3803	157
Lautaret	371137	28
Lavandin	630104	89
Luxor 3	389149	42
Luxor 4	389147	43
Magnolia Porte fonte	630139	85

papiers Avec Ecofolio tous les papiers se recyclent.

AVERTISSEMENT :

Ce catalogue présente la Gamme GODIN, disponible sur le marché français. Certains produits peuvent ne pas être disponibles pour certains marchés étrangers, particulièrement en dehors de la C.E.E.
Sur demande, nous tenons à votre disposition les notices techniques détaillées de chaque référence. Afin d'améliorer constamment la qualité de ses produits, la société GODIN se réserve le droit de modifier ses appareils sans préavis. Toutes les dimensions et caractéristiques annoncées sont sujettes à variation en fonction des impératifs techniques. La disponibilité des produits peut varier. Dans tous les cas se reporter au tarif en vigueur.
LES TEINTES DES APPAREILS PRÉSENTÉS SONT INDICATIVES COMPTE TENU DES TECHNIQUES DE REPRODUCTION ET DE FABRICATION. CE DOCUMENT N'EST PAS CONTRACTUEL.

Édition février 2019. Création et réalisation PUBLICITÉ TOUCHANT. Photos : 3D RENDER, QUAIS DE L'IMAGE, Studio AMONIC, Gilles GALOYER, FABRE/RENARD, Thierry DUEZ, GODIN et X.

NOM DU PRODUIT	RÉFÉRENCE DU PRODUIT	PAGES
Magnolia Porte verre	630140	85
Marcance	630135	84
Massay	374101	77
Melèze 3	373103	50/54
Mélèze 4	373104	51/54
Mélèze Medium	373140	52/55
Mérapi 2	373126	48
Mont Doré	373112	79
Montanay - 5,6 kW	400218	24-25
Montanay - 8 kW	400219	24-25
Montois	388135	114
Mouriez	373147	46-47
Néo	377131	124
Norvégien	3475	152
Norvégien	3877	156
Norvégien	310101	106
Norvégien	310701	140
Novellus - 5,6 kW	400176	123
Novellus - 8 kW	400178	123
Orlando	371105	29
Pégase	411401	147
Petit Carvin	366102	104-105
Petit Carvin	366702	140
Petit Chinon	362112	68
Petit Godin	3426	153
Petit Godin	3427	153
Petit Godin	3430	153
Petit Godin	3720-A	143
Petit Godin	3721-A	143
Petit Godin	3726	142
Petit Godin	3727	142
Petit Godin - 10 kW	3121	120
Petit Godin - 6,5 kW	377111	122
Petit Godin - 7 kW	310105	120-121
Petit Jurassien	3403	151
Petit Mélèze	373106	53
Petit Néo	377137	124-125
Pyléa	374105	52/55

NOM DU PRODUIT	RÉFÉRENCE DU PRODUIT	PAGES
Quessoy	374106	69
Régence	3144	116
Régence	3145	117
Régence	3444	151
Régence	3755	139
Revin BC1	366718	141
Revin BC2	366719	141
Revin Top	366149	108
Roisel	411105	76
Rolling 2	369158	63
Romarin	630109	88
Seclin	366109	107
Ségur - 5,6 kW	400191	60
Ségur - 8 kW	400193	60
Serty	388134	115
Shasta	373115	49
Silinda	388114	38
Siréna	388124	39
Styldesign - 5,6 kW	400192	59
Styldesign - 8 kW	400194	59
Taéga	420011	40-41
Talisman	420012	40
Tertre - 5,6 kW	400210	58
Tertre - 8 kW	400211	58
Vercel	388138	114
Villeteau	369130	62

Les complémentaires

Matières et coloris	194/198
Plaques de sol	186-187
Porte-bûches	188
Protections murales	184-185
Raccordement - Kit nettoyage	189

Les exclusives

NOM DU PRODUIT	PAGES
Ansiac	E32-E33
Antun	E38-E39
Aston	E35
Belcaire	E6/E12
Boisset	E24-E25
Bourget	E44-E45
Calantha	E41
Camélia	E27
Chalais	E47
Doussay	E48
Etival	E16
Farelle	E4-E5/E13
Figari	E26
Forest	E46
Fréjole	E21-E22
Frénel	E31
Fresnoy	E10-E11
Fushia	E28-E29
Genet	E37
Greny	E34
Insert 660155	E23
Magnas	E18
Marli	E42-E43
Mauzielle	E7/E12
Murigny	E23
Panthéra	E14-E15
Passange	E19
Plomen	E20/E22
Savin	E36-E37
Sonnac	E40
Stovia	E8-E9/E13
Tavéra	E30-E31
Vaucelles	E17